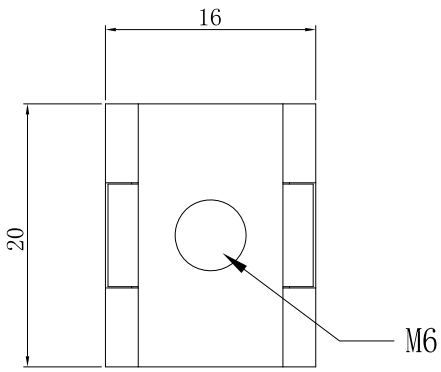

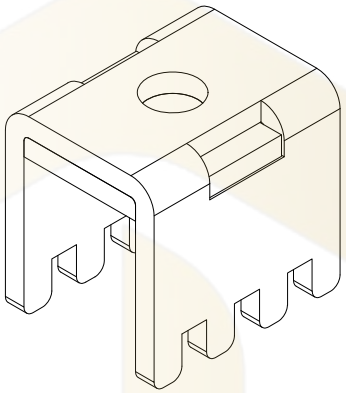

NOTES:
备注

1. Brass or purple copper, Bright tin-plating
   黄铜或紫铜，镀亮锡
2. Wire screw hole M6
   压线螺孔M6
3. Current Rating: 180A
   额定电流:180A
4. There shall be no defects such as pin deformation and burrs.
   不得有脚变形，毛刺等缺陷
5. Unmarked dimensions refer to tolerances
   未标注的尺寸参考公差

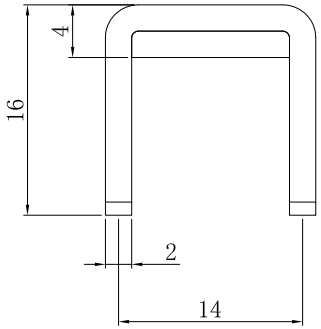

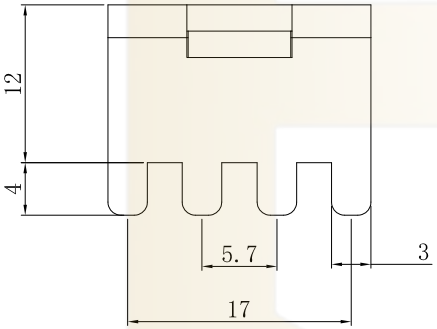

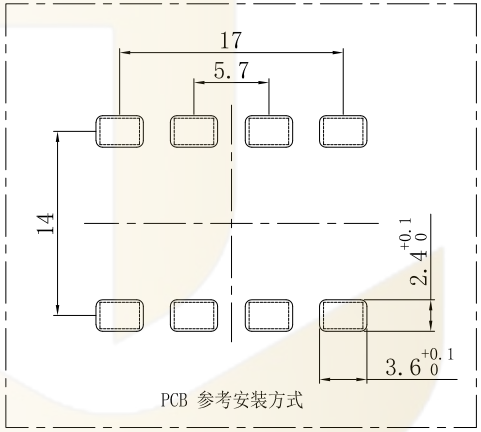

PCB 参考安装方式

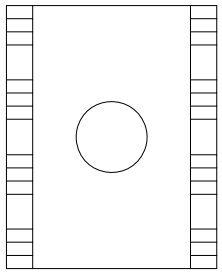

Ordering Information

HC - * ** * * - **** - * *** * - 07

Type	Thickness	Screw Thread	Welding Feet	Series		Product No.	Material
1=Full Teeth (齿牙)	0=0.8mm	1=M1 (螺牙)	(焊脚)	080=8x8mm	1=DIP	产品序号	默认=Copper (黄铜)
2=Half Nut (半螺母)	1=1.0mm	2=M2 (螺牙)	1=个	1620=16x20mm	2=SMT		B=Red Copper (紫铜)
3=Wet Gasker (螺垫片)	2=1.2mm	3=M3 (螺牙)	2=个	.....	F1=Long Dip		
	3=1.5mm	4=M4 (螺牙)	3=个				
	4=2.0mm	5=M5 (螺牙)	4=个				
	5=2.5mm	6=M6 (螺牙)	5=个				
	6=3.0mm		6=个				
	7=3.2mm		.....				

深圳市华灿天禄电子有限公司
工程专用章

序号 No.	变更内容 MODIFY CONTENT	日 期 MODIFY DATE
1	初版发行	

GENERL TOLERANCE	
DIM	TOL
5 or more	±0.35
2~5	±0.25
0~2	±0.15
Angle	±3.0°

制 图 DRAWING	07
审 核 CHECK	
批 准 APPROVAL	
比 例 SCALE	
投 影 Projection	

深圳市华灿天禄电子有限公司
ShenzhenhuacantianluELECTRONICS CO.,LTD

产品名称 TITLE	PCB 焊接端子 厚度2.0 插板 铆垫片 M6 8焊脚 16x20x16mm	版 本 REV.	A
产品料号 PART NO.	HC-RG2068-1620-D902-07	单 位 UNITS	mm
材 料 MATERIAL		页 次 SHEET	1/1